Zubehör - Professional Line

Aufputz-Adapter Control Pro IP54

schwarz
EAN 4007841 082031
Art.-Nr. 082031
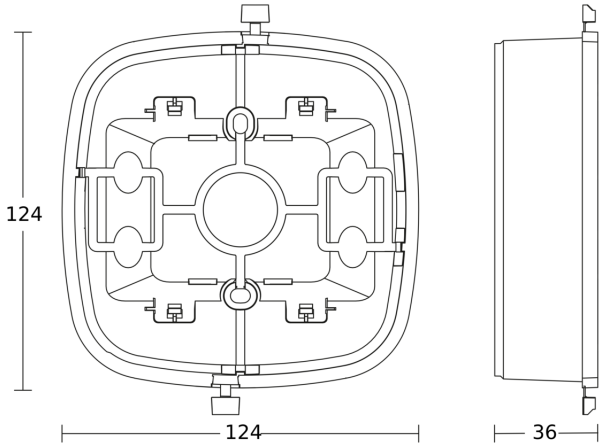
Maßzeichnung